Rev.	Creazione	Descrizione Modifica	Disegnatore
C	27/01/2020	Aggiornato secondo richieste cliente	Alippi
D	31/01/2020	aggiornatto	Pandiani
E	09/03/2020	Aggiornato dopo RR	Pandiani

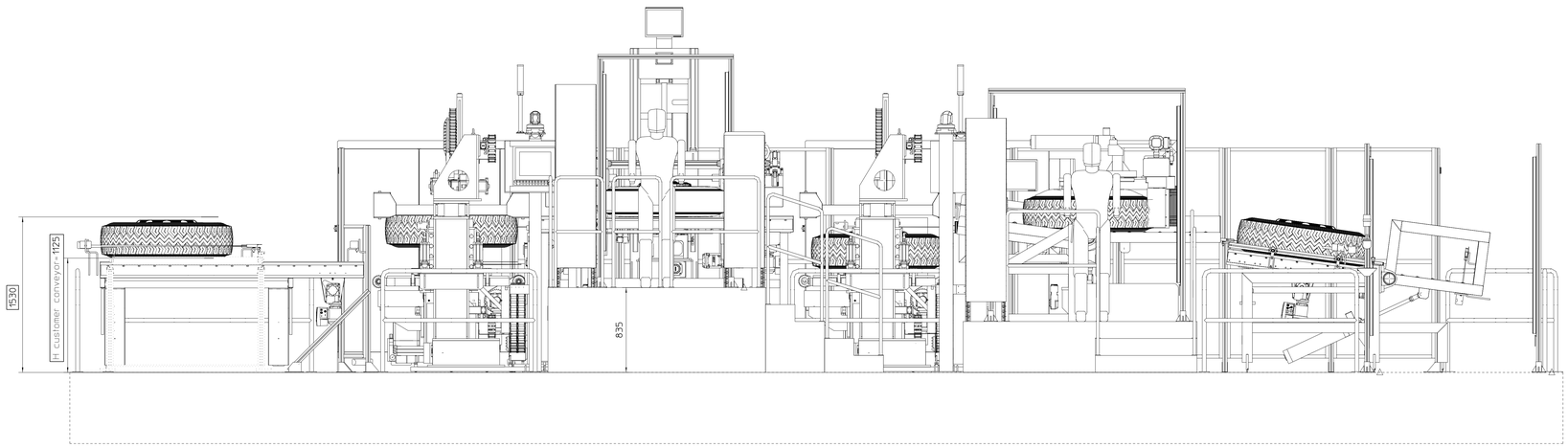

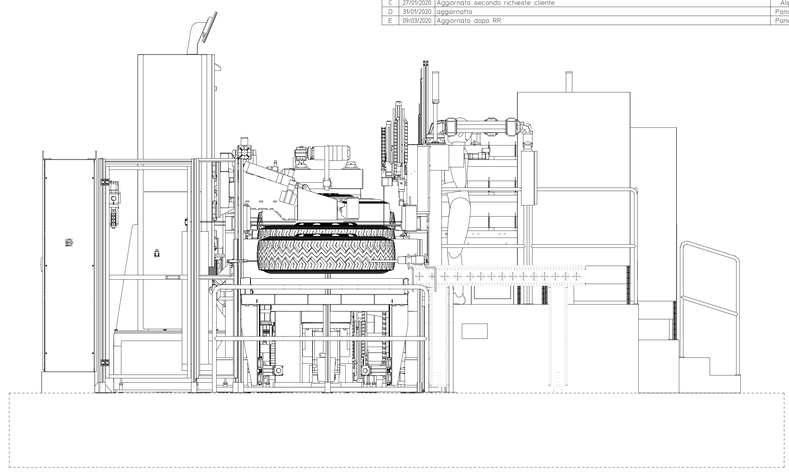

Wheel in correction position
on vertical correction station

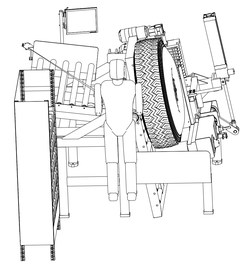

Tire unloading by hoist

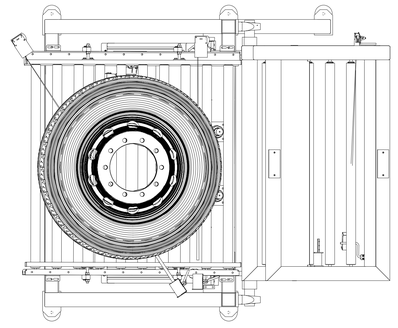

Wheel in direct
unloading position

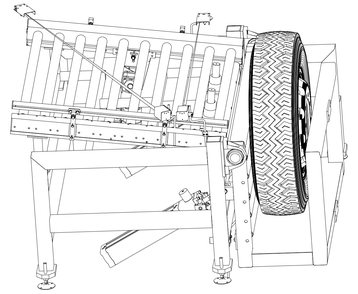

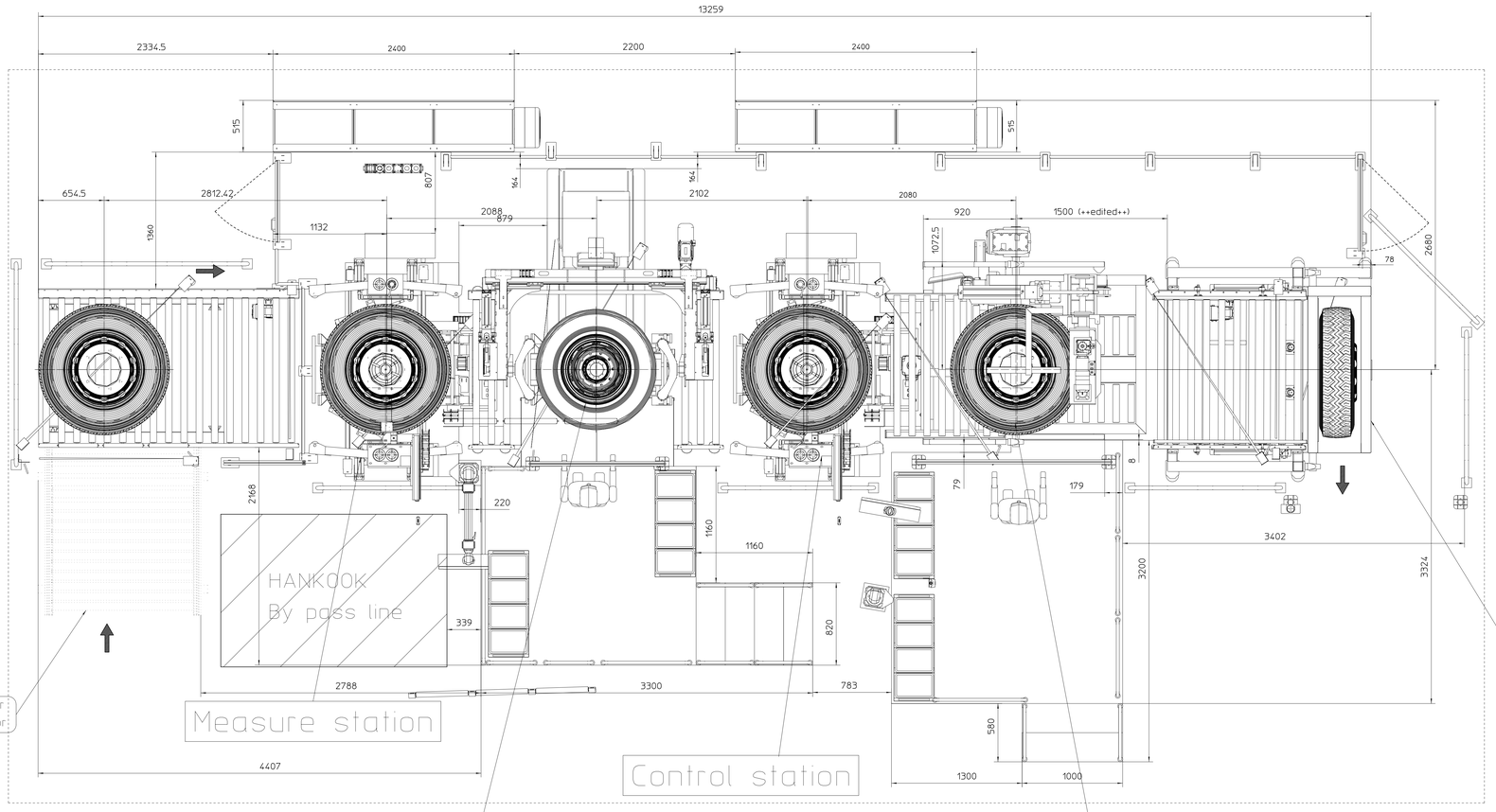

A0	ELIMINARE SPIGOLI VIVI	TOLLERANZE ISO 2768-1H						
	RAGGI NON QUOTATI: 1 MAX	DA	0.5	7	31	121	401	
	SMUSSI NON QUOTATI: 0.5x45°	A	6	30	120	400	2000	
	TOLLERANZE ANGOLARI: ± 30'	TOLL.	±0.05	±0.1	±0.15	±0.2	±0.5	
DISEGNATORE	Pandiani	SCALA	1:20					
DATA	10/01/2020	FOGLIO	1 di 1					
RICAVATO DA		PESO						
TRATT. SUP.		DUREZZA						
TRATT. TERM.		PROFONDITA'						
MARCATURA		REPORT MISURA						

Questo disegno è proprietà esclusiva della CEMB che ne vieta la riproduzione e la comunicazione a terzi. Esso dovrà essere restituito fine consultazione. La Società tutela i propri diritti a norma di legge.

CEMB
Costruzioni Elettro Meccaniche
Ing. Buzzi & C. - S.p.A.

CLIENTE :	HANKOOK - 311800
MACCHINA :	VEB/2W40H1V1
GRUPPO :	MACCHINA 9 STAZIONI
CODICE GRUPPO :	47VM036568
DENOMINAZIONE :	Layout
DIS. N.	39IV036732
REV.	E